Installationssystem TEMPOFIX 3 für Urinal

Art. 543006D

Installationssystem aus Stahl für Urinal mit Schlauch 1/2"

BESCHREIBUNG

Installationssystem TEMPOFIX 3 für Urinal - Art. 543006D

Installationssystem für Urinal mit Schlauch 1/2", Set 1/2 (Rohbauset):
Gestell aus pulverbeschichtetem Stahl schwarz für Vorwandmontage.
Befestigung auf Boden und in tragender Wand durch Metalldübel (im Lieferumfang enthalten).
Mittenabstand einstellbar von 95 bis 280 mm.
Höhenverstellbar durch Teleskop-Gestell von 0 bis 200 mm.
Abflussrohr Ø 50 mit Steckmuffe.
Spülrohr mit Messingverschraubung 1/2" für Urinale für Anschluss mit Schlauch
Lieferung vormontiert.
Entspricht den Anforderungen der Norm NF D12-208 (Belastungstest).
Geeignet für Wandaufbau von 13 bis 120 mm.
Unterputzkasten im Lieferumfang enthalten.
Armatur konfiguriert für Spülen der Rohrleitungen, mit Schutz und Anschlusszubehör.
30 Jahre Garantie.
Mit Betätitgungsplatten Artikelnummern 430006, 430016, 430026, 430036 , 778700 oder 778707 bestellen.

VORTEILE

- Schnelle & einfache Montage: Lieferung vormontiert
- Höhe und Mittenabstand einstellbar
- An Wandstärke anpassbar
- Kompatibel m. elektr. Armaturen m. Batteriebetrieb

TECHNISCHE DATEN

Installationssystem TEMPOFIX 3 für Urinal - Art. 543006D
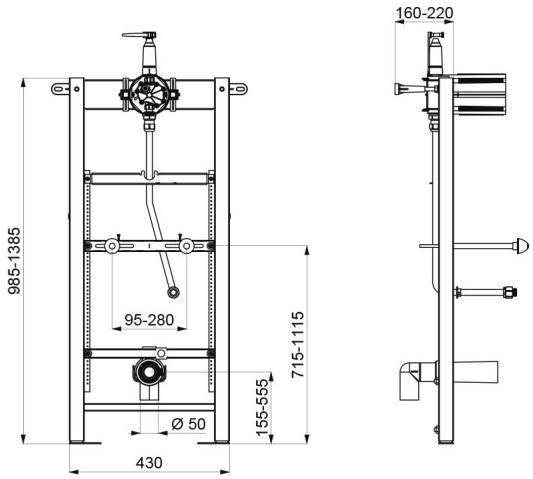
Anschluss	1/2"
Höhe	985 - 1.385 mm
Tiefe	160 - 220 mm
Breite	430 mm
Oberfläche	Stahl pulverbeschichtet schwarz
Garantie	30 JAHRE GARANTIE