Ausguss wandhängend

Art. 180170

Edelstahl Werkstoff 1.4301 satiniert

BESCHREIBUNG

Ausguss wandhängend - Art. 180170

Ausguss für Wandmontage.
Bakteriostatischer Edelstahl Werkstoff 1.4301.
Oberfläche satiniert.
Materialstärke: 1,2 mm.
Glatte Oberfläche für einfache Reinigung.
Mit Edelstahl-Klapprost als Eimerauflage.
Mit Ablaufventil 1 1/4".
Ohne Überlauf.
Mit Befestigungsmaterial.
Gewicht: 5,1 kg.
30 Jahre Garantie.
[Alte Artikelnummer: 0711170000]

VORTEILE

Bakteriostatischer Edelstahl 1.4301

TECHNISCHE DATEN

Ausguss wandhängend - Art. 180170
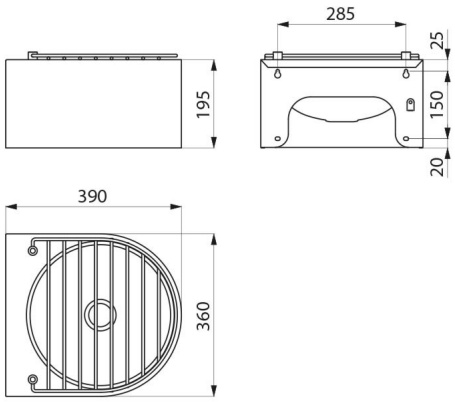
Höhe	195 mm
Länge	360 mm
Breite	390 mm
Materialstärke	1,2 mm
Oberfläche	Edelstahl Werkstoff 1.4301 satiniert
Normen und Zertifizierungen	
Garantie	30 JAHRE