Ausgussbecken/Waschtisch-Kombination bodenstehend

Art. 180140

Edelstahl Werkstoff 1.4301 satiniert

BESCHREIBUNG

Ausgussbecken/Waschtisch-Kombination bodenstehend - Art. 180140

Bodenstehende Ausgussbecken/Waschtisch-Kombination.
Bakteriostatischer Edelstahl Werkstoff 1.4301. Oberfläche satiniert.
Materialstärke: 1 mm.
Glatte Oberfläche für einfache Reinigung.
Füße höhenverstellbar bis 25 mm.
Einfache Wartung: frontseitige Revisionsöffnung.
Mit Hahnloch Ø 35 rechts.
Mit Ablaufventil 1 1/4" für den Waschtisch und 1 1/2" für das Ausgussbecken.
Ohne Überlauf.
Mit Edelstahl-Klapprost als Eimerauflage.
CE-Kennzeichnung. Gemäß EN 14688.
Gewicht: 22 kg.
30 Jahre Garantie.
[Alte Artikelnummer: 0710140000]

VORTEILE

Bakteriostatischer Edelstahl 1.4301

TECHNISCHE DATEN

Ausgussbecken/Waschtisch-Kombination bodenstehend - Art. 180140
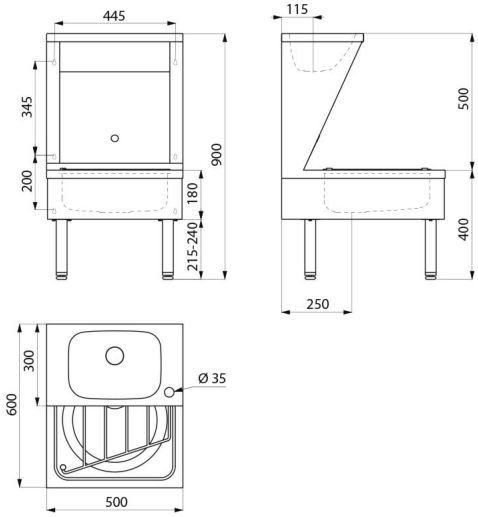
Höhe	900 mm
Länge	500 mm
Breite	600 mm
Materialstärke	1 mm
Oberfläche	Edelstahl Werkstoff 1.4301 satiniert
Normen und Zertifizierungen	CE
Garantie	30 JAHRE GARANTIE