Augendusche auf Säule

Art. 9201

Mit Hand- und Fußbetätigung

BESCHREIBUNG

Augendusche auf Säule - Art. 9201

Augendusche auf Säule mit Hand- und Fußbetätigung ausgestattet mit:
Standardmäßig frostgeschütztes System.
Auffangschale Ø 250 mm aus Edelstahl Werkstoff 1.4301 pulverbeschichtet grün.
Zwei Sprühköpfen mit Schutzabdeckungen aus stoßfestem, grünen ABS, die sich bei Wasserfluss automatisch lösen.
Rasches Öffnen/Schließen durch vernickelte Messingventile mit 1/4-Umdrehung.
30 Jahre Garantie.
Funktionsweise:
Zum Öffnen des Wasserflusses: Betätigung des Fußpedals oder der Handbetätigungsplatte. Bei Loslassen der Handbetätigungsplatte oder des Fußpedals stoppt die Augendusche nicht.
Zum Stoppen des Wasserflusses: Handbetätigungsplatte in die entgegengesetzte Richtung ziehen und Fußpedal mit dem Fuß hochziehen.
Durchflussmenge 20 l/min bei 3 bar Fließdruck, Luftsprudler und zweifachem Edelstahl-Schutzfilter.
Wasseranschluss G 1.
Rohre aus verzinktem Stahl (Oberfläche pulverbeschichtet grau).
Handbetätigungsplatte und Fußpedal aus verzinktem Stahl (Oberfläche pulverbeschichtet grün).
Bodenbefestigung durch Messingrosette (Schrauben nicht im Lieferumfang enthalten).
Normgerechtes Erste-Hilfe-Hinweisschild „Augendusche“ im Lieferumfang enthalten.

VORTEILE

- Frostschutz-System: standardmäßig frostgeschützt
- Sanfter Strahl, schnelles und einfaches Öffnen
- Wartung ohne Demontage der Einrichtung
- Hohe Durchflussrate zur schnellen Dekontamination

TECHNISCHE DATEN

Augendusche auf Säule - Art. 9201
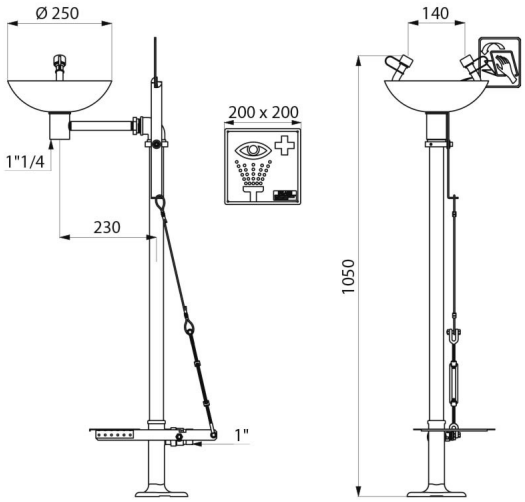
Höhe	1.050 mm
Tiefe	500 mm
Durchflussmenge	20 l/min bei 3 bar Fließdruck
Oberfläche	Pulverbeschichtet
Normen und Zertifizierungen	
Garantie	30 JAHRE
Ersatzteilsicherheit	50 JAHRE