Geschirrspülbrause-Garnitur für Wandmontage mit Zweigriffmischer

Art. G6432

Mit Auslaufventil und Schwenkauslauf ausziehbar

BESCHREIBUNG

Geschirrspülbrause-Garnitur für Wandmontage mit Zweigriffmischer - Art. G6432

Geschirrspülbrause-Garnitur komplett mit Auslaufventil, geeignet für die intensive Nutzung in Großküchen.
Zweigriffmischer für Wandmontage G 3/4 mit Mittenabstand 150 mm inklusive:
- Oberteile mit Dreikantgriffen.
- Rückflussverhinderer im Armaturenkörper integriert.
Auslaufventil mit Schwenkauslauf ausziehbar L. 200-290, Durchflussmenge 20 l/min.
- Oberteil mit Dreikantgriff.
Handbrause weiß mit einstellbarem Strahl G 1/2B, Durchflussmenge 9 l/min (Art. 433000).
Handbrause mit verkalkungsarmer Düse und Stoßschutz.
Panzerschlauch L. 0,95 m weiß Lebensmittelqualität.
Steigrohr 3/4" aus Messing.
Einstellbare Schelle für Wandbefestigung.
Edelstahl-Tragfeder.
30 Jahre Garantie.

VORTEILE

- Schnelles Befüllen: volle Wasserleistung 20 l/min
- Auslaufventil ausziehbar und schwenkbar
- Erhöhte Widerstandsfähigkeit: Spindelabdichtung
- Verdrehschutz-Verschraubung und PVC-Panzerung

TECHNISCHE DATEN

Geschirrspülbrause-Garnitur für Wandmontage mit Zweigriffmischer - Art. G6432
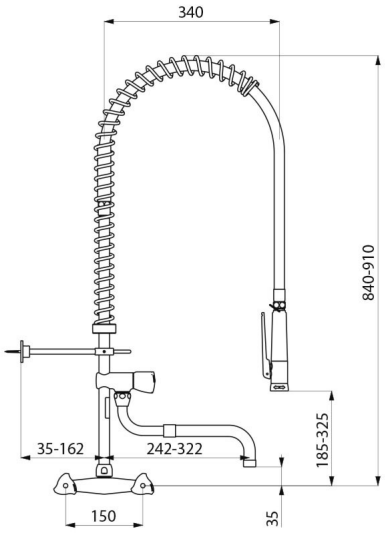
Anschluss	G 3/4
Höhe	840-910 mm
Auslaufhöhe	185-325 mm
Durchflussmenge	20 l/min mit dem Auslaufventil; 9 l/min via der Handbrause
Wandabstand	35-162 mm
Oberfläche	Messing verchromt
Normen und Zertifizierungen	ACS
Garantie	30 JAHRE
Ersatzteilsicherheit	50 JAHRE